KURZWEIL

M210

MANUÁL

HDC YOUNG CHANG MUSIC

DŮLEŽITÉ BEZPEČNOSTNÍ POKYNY

Přečtěte si instrukce.
Řiďte se těmito instrukcemi.
Dbejte všech varování.
Dodržujte všechny instrukce.
Nepoužívejte přístroj tam, kde hrozí kontakt s vodou.
Čistěte jej pouze suchým hadříkem.
Nebraňte volnému větrání příslušnými otvory. Instalujte přístroj přesně podle instrukcí výrobce.
Nestavějte jej poblíž zdrojů tepla jako topení, termostatů, kamen a podobných objektů (včetně zesilovačů), jež produkují teplo.
Dbejte o bezpečnostní směrnice, určující polarizovaný nebo uzemněný typ zástrčky. Polarizovaný typ zástrčky má jeden konektor větší než druhý. Uzemněný typ zástrčky má dvojitou vidlici a třetí uzemňovací otvor. Široká vidlice i třetí kontakt jsou zde pro vaši bezpečnost. Pokud dodaná zástrčka neodpovídá vaší zásuvce, poraďte se s elektrikářem o výměně odpovídajícího modelu.
Zabraňte tomu, aby byl přívodní kabel uvolněný nebo potrhaný, především na obou koncích.
Používejte pouze doplňky a příslušenství doporučené výrobcem.
Nepoužívejte vozík, podstavec, trojnožku nebo stolek, není-li doporučený výrobcem nebo přímo prodáván s tímto přístrojem. Pokud použijete vozík, dejte pozor při pohybu vozíku, aby nedošlo k poranění při převrhnutí.
Před bouřkou, nebo když nebude delší dobu používán, vytáhněte přístroj ze zásuvky.
Servisní zásahy svěřte odborným servisním technikům. Servisní zásah je vyžadován, je-li přístroj jakkoliv poškozen, včetně napájecího kabelu či zástrčky, když pronikne dovnitř kapalina nebo do něj zapadnou cizí předměty, když byl vystaven dešti nebo silné vlhkosti, když nefunguje normálně nebo když upadne.
Zabezpečte dostatečný přístup vzduchu k adaptéru. Neskrývejte jej pod koberec nebo za záclony, popř. do uzavřeného prostoru, kde by mohlo dojít k jeho přehřátí.
VAROVÁNÍ: Riziko požáru nebo úrazu elektrickým proudem snížíte, nebudete-li přístroj vystavovat dešti a vlhkosti.
Nevystavujte zařízení přímému kontaktu s kapalinami a zajistěte, že žádný objekt, naplněný vodou, jako vázy, nebude postaven na nástroj.
Úplně odpojte zařízení od sítě a vytáhněte napájecí šňůru ze zásuvky.
Chcete-li snížit nebezpečí exploze lithiové baterie při nesprávném vložení, nahrazujte je stejným nebo ekvivalentním typem.

UPOZORNĚNÍ

Nebezpečí úrazu elektrickým proudem, neotvírat!

Upozornění: Nebezpečí zranění elektrickým proudem

UPOZORNĚNÍ: Ke snížení nebezpečí úrazu elektrickým proudem, neodstraňujte kryt (nebo zadní panel).
Přístroj neobsahuje žádné vyměnitelné části uvnitř.
Servisní zásahy svěřte odborným servisním technikům.

Symbol blesku v rovnostranném trojúhelníku slouží k upozornění uživatele na přítomnost nechráněného "nebezpečného napětí" uvnitř přístroje, jež může, při doteku způsobit zranění elektrickým proudem.

Symbol vykřičníku v rovnostranném trojúhelníku varuje uživatele před podstatným zásahem a obsahuje pokyny pro údržbu dle doprovodné literatury.

DŮLEŽITÉ BEZPEČNOSTNÍ INSTRUKCE A POKYNY K INSTALACI

POKYNY ZAMEZUJÍCÍ VZNIKU POŽÁRU, ELEKTRICKÉHO ŠOKU NEBO ZRANĚNÍ OSOB

VAROVÁNÍ: *Při používání elektrických přístrojů vždy dodržujte základní bezpečnostní opatření včetně následujících:*

1. Přečtěte si Bezpečnostní a instalační instrukce a vysvětlení grafických symbolů, než použijete produkt.
2. Nepoužívejte nástroj poblíž vody – např. na koupališti, u umyvadla, ve vlhkém sklepě, blízko bazénu apod.
3. Přístroj by měl být používán pouze v racku nebo na stojanu, který je doporučen výrobcem.
4. Tento přístroj, jak samotný, tak v kombinaci se zesilovačem, sluchátky nebo reproduktorovou soustavou, může vyprodukovat takovou úroveň zvuku, že zapříčiní trvalou ztrátu sluchu. Nepracujte tedy příliš dlouho s vysokou hlasitostí či hlasitostí, která není příjemná. Pokud zjistíte poškození sluchu či zvonění v uších, měli byste navštívit lékaře. 5. Nástroj by neměl být umístěn na místě nebo v poloze, která by zabraňovala jeho chlazení.
6. Umístěte jej opodál tepelných zdrojů, jako jsou radiátory, a podobná tepelná zařízení.
7. Nástroj by měl být připojen ke zdroji napájení pouze toho typu, který je popsán v návodu k použití nebo který je vyznačen na nástroji.
8. Produkt je vybaven také polarizovaným typem zástrčky (jeden kolík je širší než ostatní). Je to z bezpečnostních důvodů. Pokud není možné zasunout kabel do zásuvky, poraďte se s elektrikářem o výměně. Nepodceňujte bezpečnostní pokyny ohledně napájecího kabelu.
9. Napájecí kabel produktu vytáhněte ze zásuvky, pokud jej nebudete delší dobu používat. Pokud odpojujete napájecí kabel, uchopte jej za zástrčku, nikoliv za kabel.
10. Dbejte, aby nástroj neupadl, nebo se do něj nedostala jakákoliv kapalina.
11. Servis musí být proveden odborným servisním technikem, pokud:
    - A. A. Elektrický kabel či zástrčka je poškozena,
    - B. Zapadlý objekt, nebo nalita kapalina dovnitř;
    - C. Produkt byl vystaven dešti;
    - D. Nástroj nepracuje normálně, příp. vykazuje výrazné odlišnosti ve funkcích;
    - E. Přístroj upadl nebo má zničený obal.
12. Nesnažte se nahradit servisního technika, s výjimkou činností, výslovně popsaných v údržbě. Veškeré servisní práce musí provést kvalifikovaná servisní osoba.
13. ***VAROVÁNÍ:*** Nestavějte žádné objekty na napájecí kabel, ani neumisťujte produkt do polohy, kde na něj může někdo šlápnout, zakopnout, nebo jej nějak poškodit. Nástroj nesmí stát, ani být nainstalován na kabelech libovolného typu. Nesprávná instalace v takovém případě může způsobit nebezpečí požáru a/nebo zranění.

RADIOVÁ A TELEVIZNÍ INTERFERENCE

VAROVÁNÍ: Změny a úpravy tohoto nástroje, které nejsou přímo se souhlasem KURZWEIL, mohou vést ke ztrátě autorizace k práci s nástrojem.
DŮLEŽITÉ: Pokud zapojujete produkt k příslušenství a/nebo dalších zařízení, použijte pouze kvalitní, stíněné kabely.
POZN.: Tento nástroj byl testován a splňuje omezení pro Class B digitální zařízení, vyhovující Části 15 Pravidel FCC. Tyto limity upravují povolení odpovídající míry ochrany proti škodlivé interferenci při instalaci v domácnosti. Zařízení generuje, využívá a může vyzařovat radiové frekvence, takže pokud není nainstalováno a používáno v souladu se zde uvedenými instrukcemi, může škodlivě ovlivňovat radiovou komunikaci. Nelze samozřejmě vyloučit, že záření určitě nevznikne ani při správné instalaci. Jestliže zařízení způsobuje rušení radiového nebo televizního přenosu, což zjistíte opakovaným za/vypnutím přístroje, pak může uživatel záření ovlivnit některým z následujících doporučení:
Normální funkce produktu může být silnou elektromagnetickou interferencí rušena.
V tom případě jednoduše resetujte produkt a obnovíte normální činnost, dle pokynů v manuálu.
Pokud se činnost neobnoví, postavte jej na jiné místo.

- Změnou orientace nebo přemístěním přijímající antény.
- Zvyšte vzdálenost mezi přístrojem a přijímačem.
- Zkuste zapojit přístroj do zásuvky jiného okruhu, než je připojen přijímač.
- Poraďte se s dealerem nebo zkušeným radio/ TV technikem, co by mohlo pomoci.

POZN.: Toto zařízení bylo testováno a splňuje limity jako Class B digitální zařízení, pro škodlivé emise radiového šumu digitálních přístrojů, jak stanoví standard pro tato zařízení kanadského Ministerstva komunikací.

DBEJTE TĚCHTO INSTRUKCÍ

Obsah

Kapitola 1 Čelní panel 6
Hlavní tlačítka..... 6
Kapitola 2 Hlavní charakteristika 7
Hlavní vlastnosti 7
Kapitola 3 Montáž piana 8
1. Sestavení stojanu..... 8
2. Připojení napájení 11
3. Nastavení hlasitosti 11
Kapitola 4 Výběr zvuků..... 12
1. Výběr zvuků 12
2. Výpis zvuků..... 13
3. Výpis rytmů 13
Kapitola 5 Vrstvení 14
Vrstvení dvou zvuků..... 14
Kapitola 6 Rozdělení klávesnice..... 15
1. Rozdělení klaviatury..... 15
2. Režim Dual (Duo)..... 16
Kapitola 7 Funkce..... 17
1. Režim Function 17
2. Volba funkce 17
Kapitola 8 Metronom/Rytmus 20
Volba stylu 20
Kapitola 9 Nahrávání/X-Pose 21
Nahrávání hry 21
Kapitola 10 Demo songy 22
Poslech demo songů 22
Kapitola 11 Pedály 23
1. Pedály.....23
2. Použití pedálů.....23
Kapitola 12 MIDI.....24
1. MIDI kanál 24
2. Připojení k počítači 24
Kapitola 13 Zapojení 26
1. Použití sluchátek.....26
2. Audio In (Aux In).....26
3. Audio Out (Aux Out) 26
4. MP3 Aux In 26
Kapitola 14 Výpis demo songů 27
Kapitola 15 Bicí sady.....28
Kapitola 16 Specifikace.....30

Kapitola 1 Čelní panel

Hlavní tlačítka

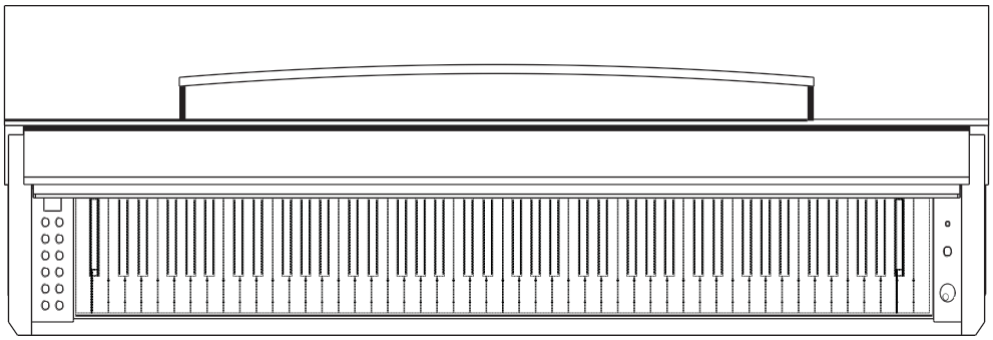

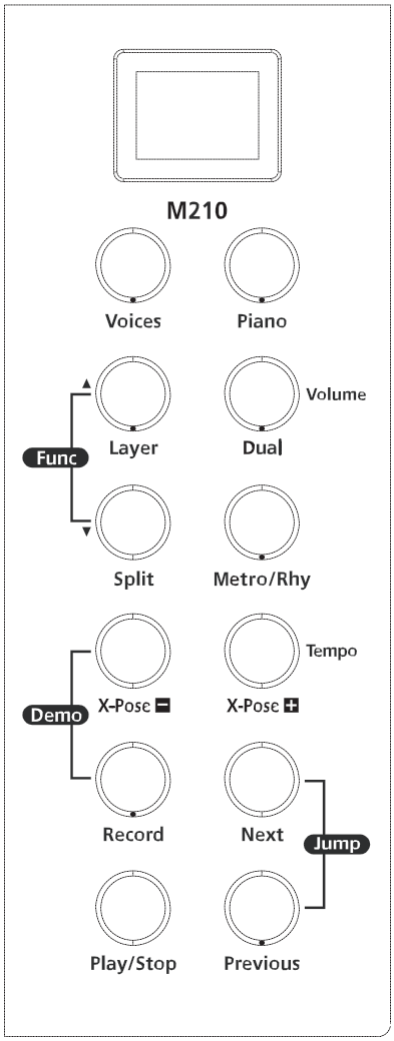

(1) Voices tlačítko
Tlačítkem [Rhythm] si můžete zvolit kterýkoliv z 20 zvuků.

(2) Piano tlačítko
Zvolí vždy zvuk "Grand Piano".

(3) Dual tlačítko (režim Duo)
Tato funkce umožňuje hrát dvěma lidem nezávisle.

(4) Metro/Rhy tlačítko
Vyberte si mezi 12 rytmy nebo metronomem.

(5) Layer tlačítko
Můžete vrstvit dva zvuky a hrát s nimi současně, čímž vytvoříte hutnější a bohatší zvuk.

(6) Split tlačítko
Toto tlačítko slouží k rozdělení klaviatury na sekci levé a pravé ruky, přičemž v každé sekci můžete mít jiný zvuk.

(7) Párová tlačítka Demo
Současným stiskem můžete vybrat kterýkoliv z 50 ukázkových songů.

(8) Párová tlačítka Func
Současným stiskem nastavíte funkce Tune, Touch, Effect, apod.

(9) Record tlačítko
Slouží k nahrávání vaší hry.

(10) Play/Stop tlačítko
Ovládá spuštění/zastavení přehrávání ukázkových songů a vašich nahrávek.

(11) Next tlačítko
Zvolí další vyšší zvuk, rytmiku nebo Demo song, apod.

(12) Previous tlačítko
Zvolí další nižší zvuk, rytmiku nebo Demo song, apod.

Kapitola 2 Hlavní charakteristika

Děkujeme za zakoupení digitálního piana Kurzweil. Doporučujeme přečíst si pečlivě tento manuál, abyste mohli využít plný potenciál všech pokročilých a užitečných funkcí KURZWEIL Digitálního piana.

Hlavní vlastnosti

- 88 Dynamické Graded Hammer klaviatura s kladívkovou mechanikou a feelingem reálného koncertního křídla
- 3 Pedály (Sustain, Sostenuto, Soft)
- 4 Nastavení dotykové citlivosti
- Stereo Audio vstup, výstup
- 2 sluchátkové jacky
- USB MIDI
- 7-prvkový LED displej
- 20 Zvuků
- 12 Rytmika s doprovodem
- Funkce transpozice, ladění
- Režim Layer, Split, Dual(Duo)
- Funkce nahrávání
- MP3 Aux In

Kapitola 3 Montáž piana

Ověřte, že máte všechny následující komponenty.

Part Name	Počet	Part Name	Počet
① Klaviatura	1 EA	⑥ Šrouby pro postranní panel a klaviaturu (25mm)	4 EA
② Postranní panel stojanu (vlevo)	1 EA	⑦ Šrouby pro postranní panel a pedal box (25mm)	4 EA
③ Postranní panel stojanu (vpravo)	1 EA	⑧ Šrouby pro postranní a zadní panel	4 EA
④ Pedal box	1 EA	⑨ Šrouby pro zadní panel	4 EA
⑤ Zadní panel	1 EA	10 Držák kabelu	2 EA

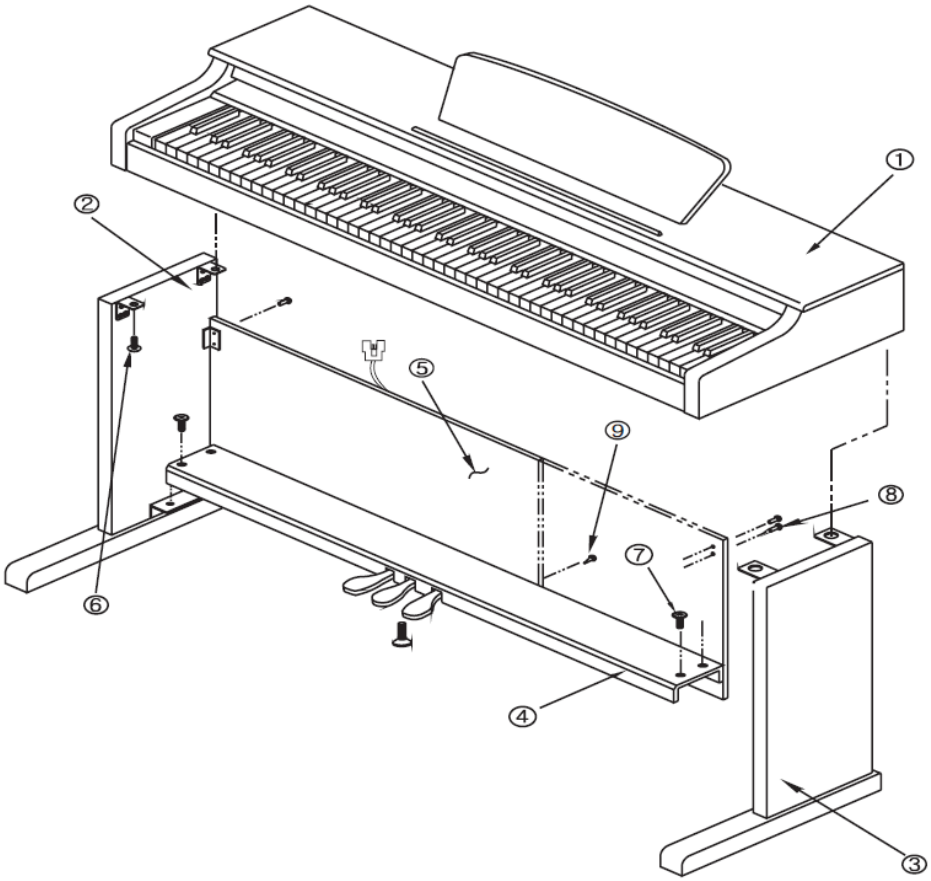

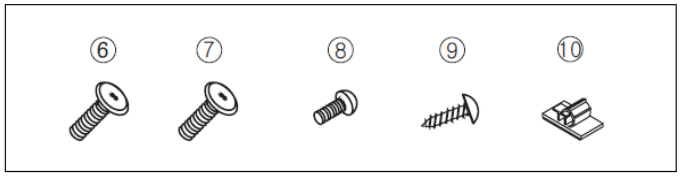

Zkontrolujte počet odpovídajících částí.

Kapitola 3 Montáž piana

1. Sestavení stojanu

Montáž by měly provádět nejméně 2 osoby.
Postavte stojan na pevnou a rovnou plochu s dostatkem volného místa.
Používejte výhradně dodané šrouby a vkládejte správnou velikost do správných otvorů.
Použitím nesprávných šroubů můžete stojan poškodit.

1) Sestavení postranního panelu a pedal boxu

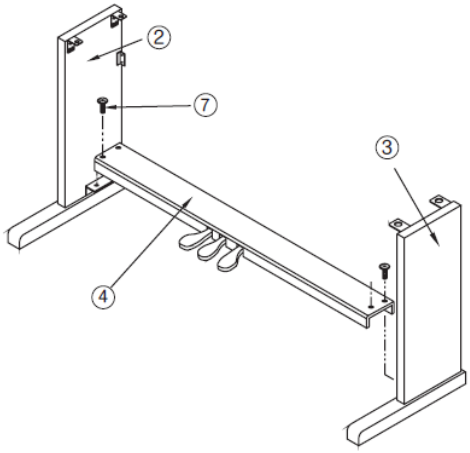

1. Umístěte pedal box 4 na levý postranní panel 2 a šrouby 7 postranní panel připevněte.
2. Umístěte pedal box 4 na pravý postranní panel 3 a šrouby 7 postranní panel připevněte.
3. Kabel pedálu najdete v pedal boxu 4. Svázaný kabel pedálu rozvažte a natáhněte.

2) Sestavení zadního panelu

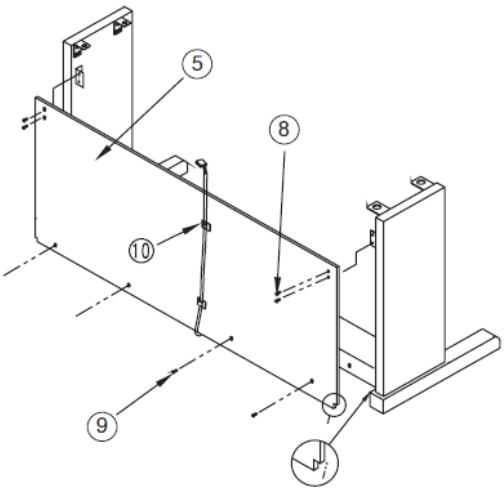

1. Srovnejte otvory na zadním panelu s úchyty postranních panelů a šrouby 8 připevněte zadní panel.
2. Pomocí šroubů 9 připevněte dolní část zadního panelu.

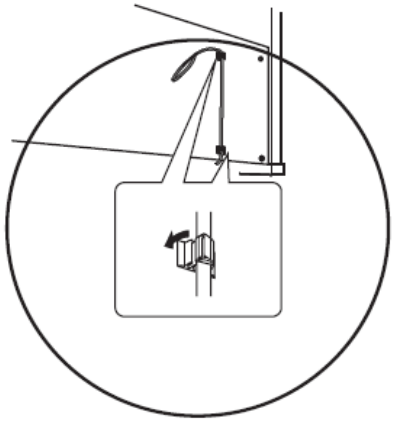

Připevněte držáky kabelu na zadním panelu podle obrázku, potom zajistěte kabel do těchto držáků.

3) Montáž nástroje

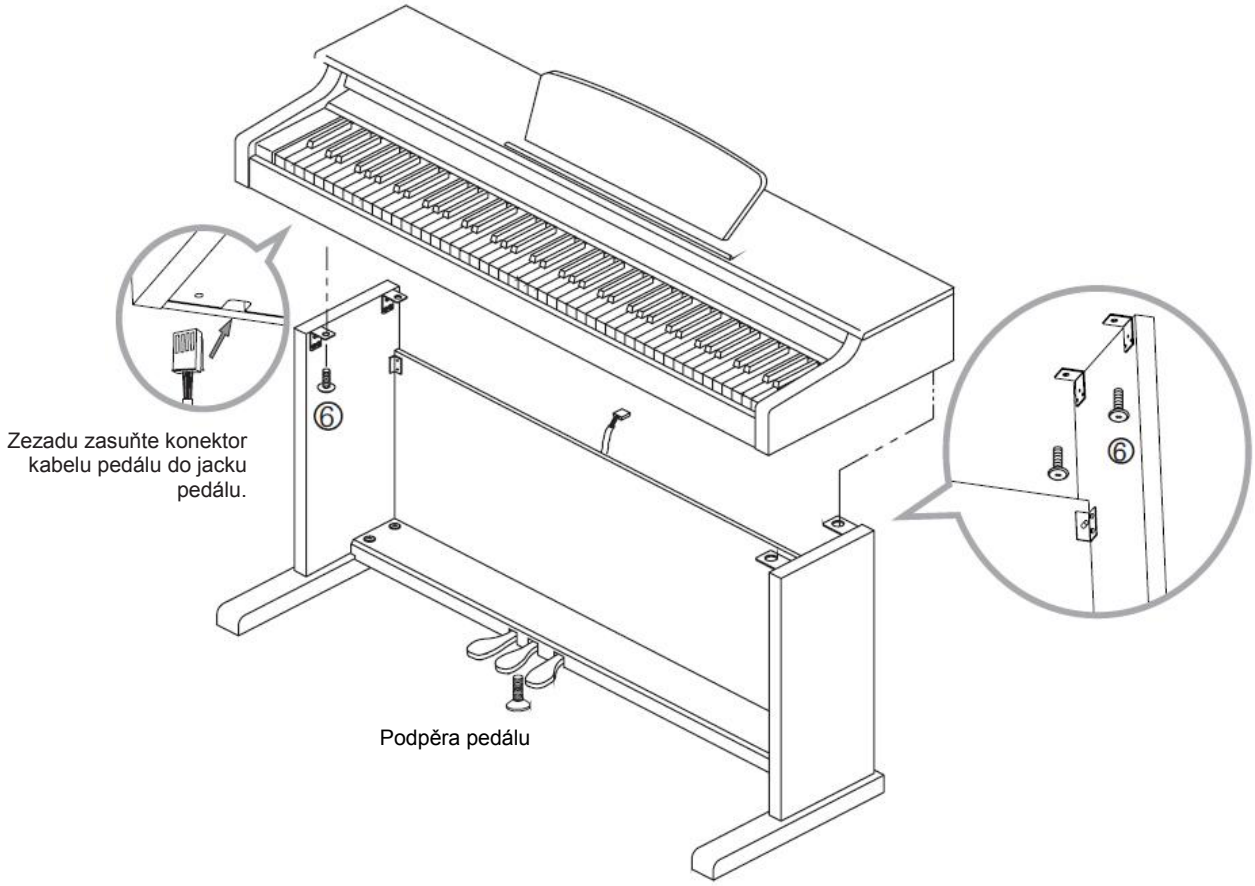

1. Umístěte klávesy na stojan a srovnejte je s otvory úchytů postranních panelů.
2. Pomocí šroubů 6 připevněte klávesy k postranním panelům.

POZOR: Nástroj musí držet min. dva lidé, dokud není nainstalován postranní panel pomocí šroubů.

3. Zasuňte konektor kabelu pedálu do jacku pedálu v dolní části kláves.

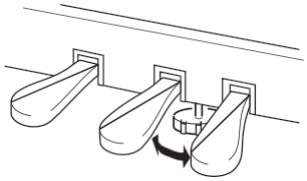

4. Otáčejte podpěrou pedálu, až se pevně opře o podložku.
Jestliže podpěra nesedí pevně na podlaze, pedál se bude kývat a nebude správně fungovat.

2. Připojení napájení

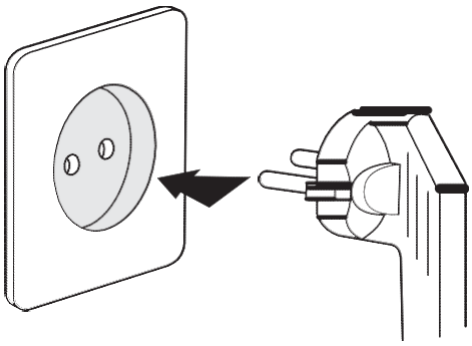

1) Zapojení napájecího kabelu
Nejprve zapojte konektor AC napájecího kabelu do AC konektoru na adaptéru, poté zapojte druhý konec kabelu do AC zásuvky se správným napětím. V některých zemích může být k dispozici adaptér konektoru, aby kabel odpovídal obsazení kolíků AC zásuvek ve vaší zemi.

2) Tenký DC napájecí kabel zapojte do jacku DC Power na zadním panelu piana.

3) Zapněte nástroj
Stiskem spínače Power, který najdete vpravo na čelním panelu, zapnete nástroj. Displej uprostřed předního panelu by měl zobrazit různé šablony, a poté krátce ukázat "U11"(OS Version) and "n01"(Grand Piano).

POZOR!
I když je nástroj vypnutý, AC napájení na minimální úrovni do přístroje stále proudí. Pokud nebudete nástroj delší dobu používat, nebo očekáváte bouři s blesky, odpojte napájecí kabel ze zásuvky.

3. Nastavení hlasitosti

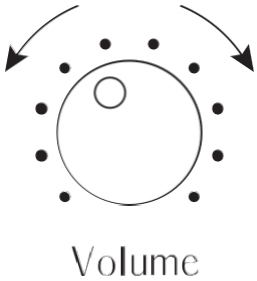

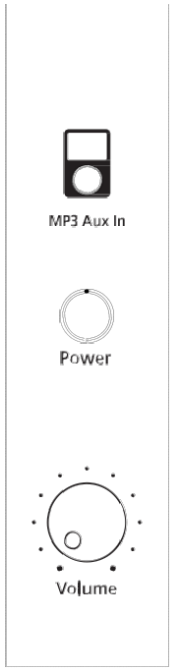

Hlasitost nastavíte knobem [Volume], který najdete vpravo na čelním panelu. Během otáčení knobem hrajte na klávesy a nastavte tak hlasitost na příjemnou a vhodnou úroveň.

Pozn.
Nastavení knobu [Volume] ovlivní také výstupní úroveň jacků Phones a výstupní úroveň jacků Audio Out.

Kapitola 4 Výběr zvuků

1. Výběr zvuků

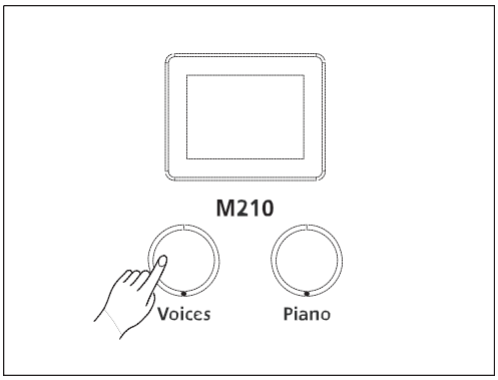

Jsou dvě možnosti pro výběr jednoho ze 20 zvuků: tlačítkem [Voices] a tlačítkem [Piano].

Stiskněte tlačítko [Voices].
Pak tlačítkem [Next] nebo [Previous] volte postupně další zvuky.

Na další stránce viz tabulku, kde vidíte výpis všech dostupných zvuků a jim přiřazených kláves.

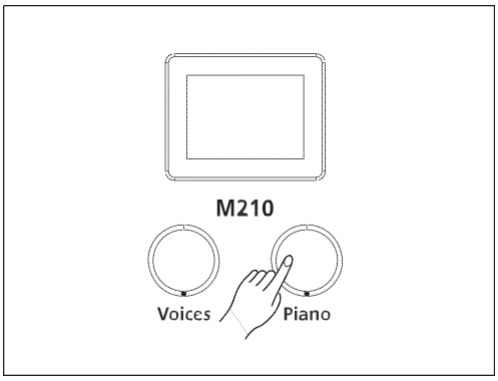

Pokud chcete hrát zvukem Grand Piano rovnou, stiskem tlačítka [Piano] nastavíte aktuální zvuk na "n01, Grand Piano".

"n" značí maiN (primární) zvuk.
"01" je číslo zvuku (str. 13).

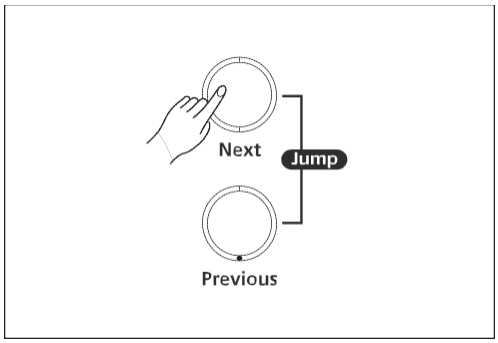

Když podržíte tlačítko [Next] nebo [Previous], čísla zvuků se začnou měnit rychle s krátkou pauzou.

Pokud stisknete tlačítka [Next] a [Previous] současně, přeskočíte na první zvuk další kategorie zvuků.

2. Výpis zvuků

No.	Voice
1	Grand Piano
2	Bright Piano
3	Elec Piano 1
4	Elec Piano 2
5	Harpsichord
6	Vibraphone
7	Organ 1
8	Organ 2
9	Steel Guitar
10	Jazz Guitar
11	Acoustic Bass
12	Slap Bass
13	Housle
14	Cello
15	Strings
16	Choir
17	Trumpet
18	Brass
19	Flute
20	Bicí sady

3. Výpis rytmů

	Č.	Rytmus
	1	Fast Funcky
	2	Break Beat
	3	80's Pop
	4	Funcky Pop
	5	Techno
	6	Soul Beat
	7	Slow Rock
	8	Country Rock
	9	Pop Disco
	10	Big Band
	11	Waltz
	12	Polka

Kapitola 5 Vrstvení

Vrstvení dvou zvuků

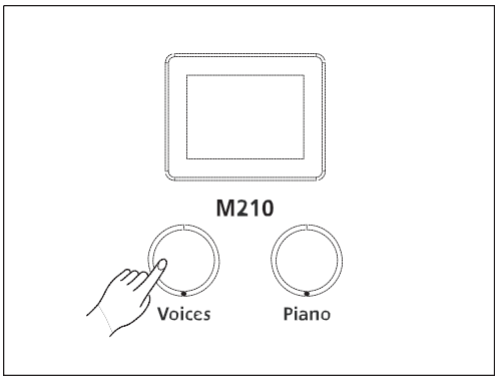

Tato funkce vám umožní navrstvit a hrát se dvěma různými zvuky současně. Můžete vrstvit dva různé zvuky ze stejné kategorie a vytvořit tak složený zvuk, který disponuje větší hutností a pestřejší strukturou.

První zvuk zvolte obvyklým způsobem tlačítkem [Voices] a dále [Next] či [Previous].

První zvuk (hlavní) je standardně "Grand Piano".

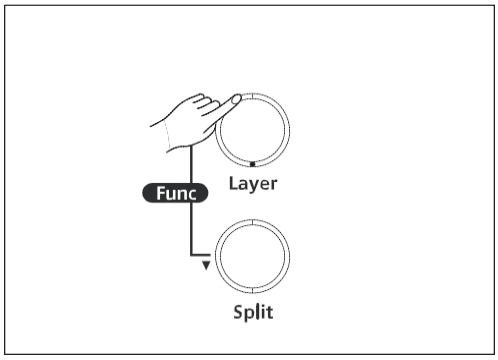

Potom stiskněte tlačítko [Layer] a tlačítkem [Next] nebo [Previous] zvolte zvuk do vrstvy k prvnímu.

Druhý zvuk (ve vrstvě) je standardně "Strings".

"L" značí Layer (druhý) zvuk. "15" je číslo zvuku (str. 13).

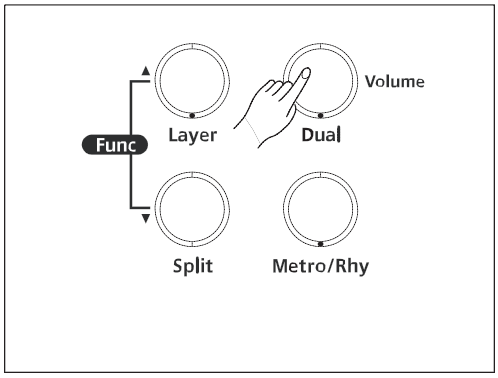

Nastavení hlasitosti vrstvy

Je-li potřeba, tlačítkem [Volume] nastavíte poměr hlasitostí mezi oběma zvuky ve vrstvách.

Můžete ji nastavit na hodnotu v rozmezí 0 až 127. Standardně je Layer Volume nastavena na 70, což vede k tomu, že druhý zvuk je o něco slabší, než primární (hlavní) zvuk.

Pozn.:

Nelze měnit hlasitost primárního zvuku. Je vždy na max 127.

Nastavení pedálu

Sustain pedál lze de/aktivovat, pokud jste v režimu Layer nebo Split. Podržte tlačítko [Layer] nebo [Split], a stiskněte pedál Sustain.

Kapitola 6 Rozdělení klávesnice

1. Rozdělení klaviatury

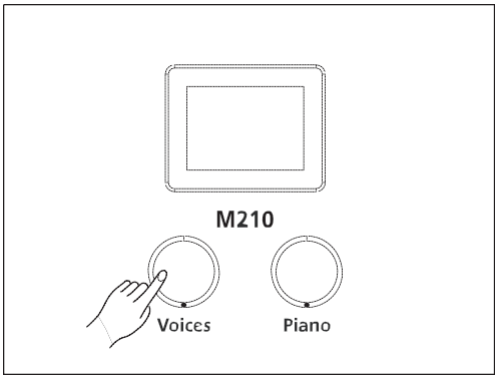

Režim Split umožňuje hrát na klaviatuře dvěma různými zvuky současně — jedním v sekci levé ruky, druhým v sekci pravé. Můžete například hrát basový part se zvukem Bass levou rukou a pravou rukou melodii s jiným zvukem.

První zvuk zvolte obvyklým způsobem tlačítkem [Voices] a dále [Next] či [Previous].

První zvuk (v pravé ruce) je standardně "Grand Piano".

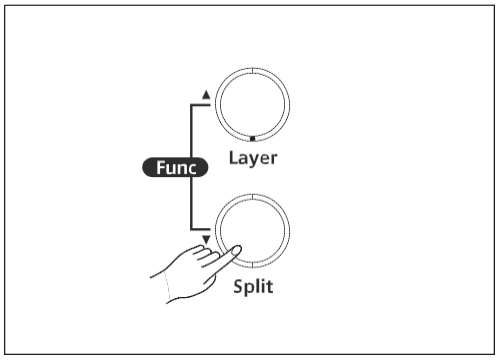

Potom stiskněte tlačítko [Split] a tlačítkem [Next] nebo [Previous] zvolte zvuk do vrstvy k prvnímu.

Druhý zvuk (v levé ruce) je standardně "Acoustic Bass".

Pozn.:

Transponuje se o oktávu nahoru automaticky.

"P" značí sPlit (druhý) zvuk. "11" je číslo zvuku (str. 13).

Nastavení dělícího bodu

Standardně je dělící bod těsně pod "F 3". Chcete-li jej změnit, použijte speciální tlačítko [Split].

Pokud je klaviatura rozdělena, podržte tlačítko [Split] a na displeji se zobrazí "F3" jako standard.

Chcete-li to změnit, stiskněte klávesu na klaviatuře tolikrát, až se zobrazí požadovaný dělící bod na LED.

Nastavení Split Volume

Je-li potřeba, tlačítkem [Volume] nastavíte poměr hlasitostí mezi oběma zvuky na rozdělené klaviatuře.

Můžete ji nastavit na hodnotu v rozmezí 0 až 127. Standardní nastavení Split Volume je na 100, takže druhý zvuk je o něco slabší než primární (hlavní).

Pozn.:
Nelze měnit hlasitost primárního zvuku. Je vždy na max 127.

2. Režim Dual (Duo)

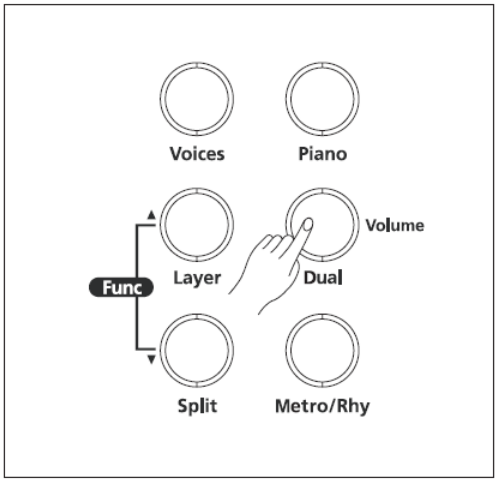

Režim Dual(Duo) umožňuje hrát na piano dvěma nezávislým osobám, jedna na levou polovinu a druhá na pravou polovinu klaviatury, se stejnou výškou oktávy.

Klaviatura je rozdělena na dvě části, kde klávesa E3 je dělící bod.

Pozn. 1:
Bod Split Point nelze změnit z E3.

Pozn. 2:
Ačkoliv Dual(Duo) umožňuje hraní dvou hráčů na piano, nelze přiřadit přiřadit různé zvuky levé a pravé části klaviatury.

Funkce pedálu v Dual(Duo)

1) Sustain pedál: Aplikuje sustain na pravou sekci.
2) Sostenuto pedál: Aplikuje sostenuto na obě sekce.
3) Soft pedál: Aplikuje sustain na levou sekci.

Kapitola 7 Funkce

1. Režim Function

1) Style Volume
2) Accompaniment
3) Reverb
4) Chorus
5) Effect Level
6) Tune
7) Touch Sensitivity
8) Demo Loop
9) Temperaments
10) Local Control

2. Volba funkce

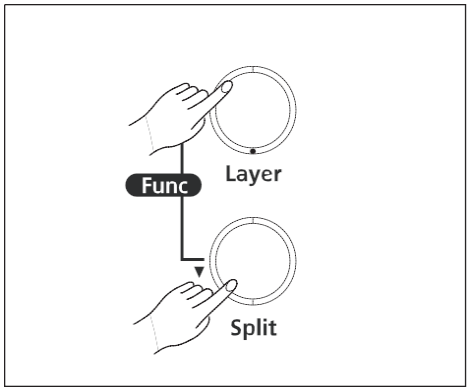

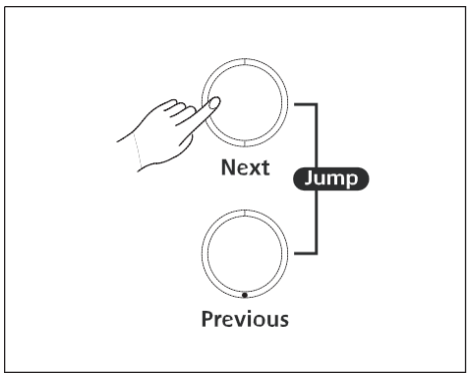

Chcete-li vstoupit do režimu Function, stiskněte párové tlačítko [Func] (současně tlačítka [Layer] a [Split]). LED displej zobrazí "55", což značí nastavení hlasitosti stylu. Zobrazené číslo odpovídá aktuálnímu nastavení parametru. Chcete-li to změnit, použijte tlačítka [Next] a [Previous]. Stiskem [Layer] nebo [Split] se posunete na další nebo předchozí parametr. Pokud chcete ukončit režim Function, stiskněte tlačítko [Voices] nebo [Piano].

1) Style Volume

Můžete nastavit hlasitost stylu. Rozsah je od 1 do 100 a standard je 55.

2) Accompaniment

Můžete změnit režim doprovodného stylu. Jestliže zvolíte "Aon", slyšíte party Drum, Bass a Accompaniment daného stylu. Pokud zvolíte "AoF", uslyšíte pouze zvuk bicí šablony.

3) Reverb

Odpovídající typ Reverb a Level (hloubka) se vyvolají automaticky, když zvolíte kterýkoliv z těchto zvuků. To je důvod, proč nemusíte Reverb volit, nicméně, můžete měnit jeho typ. Dostupné reverby jsou Off, Room, Hall 1, Hall 2, Stage.

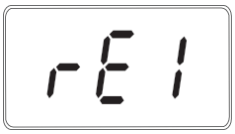

1. rE0: Off
2. rE1: Room
3. rE2: Hall 1
4. rE3: Hall 2
5. rE4: Stage

4) Chorus

Můžete si vybrat typ chorusu. Dostupné typy chorusu jsou Off, Chorus, Phaser, Tremolo.

1. cH0: Off
2. cH1: Chorus
3. cH2: Phaser
4. cH3: Tremolo

5) Effect Level

Můžete určit intenzitu ozvěny nebo jiného efektu, použitého pro každý hlas. Normal je 60, ale můžete hodnotu upravit tlačítky [Next] a [Previous]. Rozsah je od 0 (bez efektu) po 127(maximum).

6) Fine Tuning

Můžete jemně doladit výšku tónu nahoru a dolů, v 0.5Hz krocích. To se hodí, když hrajete nebo nahráváte s jinými nástroji, které jsou lehce rozladěné nebo je nelze snadno naladit. Standardní nastavení je "40,0" (A4 = 440Hz). Rozsah je -427.0Hz až 453.0Hz. LED displej zobrazuje od 27.0 do 53.0, ale nezobrazuje tečku. Párové tlačítko [Jump] obnoví standardní nastavení.

7) Touch Sensitivity

Můžete určit, jak bude klaviatura reagovat na vaši hru. Možnosti pro dotykovou citlivost jsou Flat, Hard, Normal, Soft. Standardní nastavení je Soft.

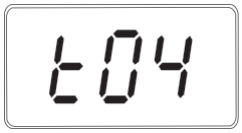

1. to 1: Flat
2. to 2: Hard
3. to 3: Normal
4. to 4: Soft

8) Demo Loop

V režimu přehrávání lze nastavit i opakování Demo záznamu. Standardní nastavení je "All"
1) Off: Demo songy se přehrají pouze jednou.
2) One: Opakuje přehrávání jednoho songu.
3) All: Opakuje přehrávání všech songů.

9) Temperaments

Můžete si vybrat z různých historických ladění, odlišných od moderního Temperovaného ("Equal"). Dostupné druhy ladění jsou Equal, Pythagorean, Pure Major, Pure Minor, Mean Tone, Werckmeister III, Kirnberger III.

1. Equal
2. Pythagorean
3. Pure Major
4. Pure Minor
5. Mean Tone
6. Werckmeister III
7. Kirnberger III

10) Local Control

Local Control zde můžete za/vypnout. Local Control je spojení mezi klaviaturou a interním zvukovým generátorem ("enginem"). Je-li Local Control nastaven na On, klaviatura dodává informace zvukovému enginu, takže slyšíte hraný zvuk. Současně nástroj vysílá MIDI informace na USB port.

V určitých případech proto musíte Local Control vypnout na Off. Pokud používáte nástroj spolu s počítačem přes MIDI, může hrát ten samý tón dvakrát – jednou přímým zvukovým generátorem a jednou “ozvěnou” ze sekvenceru. Toto můžete eliminovat vypnutím Local Control na Off, což přeruší přímé spojení. Standardní nastavení je "On".

Kapitola 8 Metronom/Rytmus

Tento nástroj disponuje řadou rytmických doprovodných šablon s doprovody (zvaných "styl"), které zasahují do různých hudebních žánrů včetně popu, jazzu a mnoha dalších.

Volba stylu

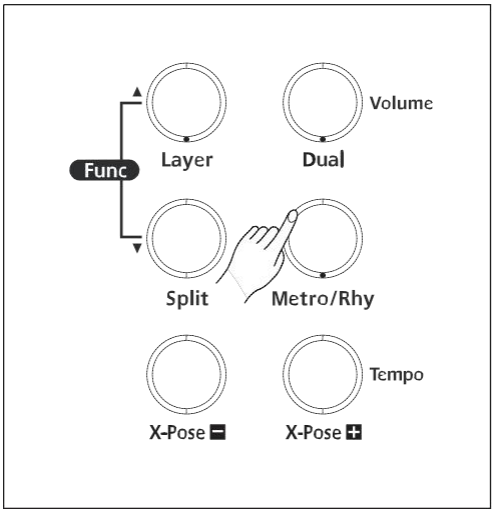

Hraní stylem

1) Tlačítkem [Metro/Rhy] spustíte přehrávání stylu, pokud je styl zvolený. Stiskem téhož tlačítka znovu přehrávání stylu zastavíte.

2) Chcete-li zvolit styl, podržte tlačítko [Metro/Rhy]. LED displej zobrazuje číslo aktuálně zvoleného stylu.

3) Jiný preset stylu vyberte tlačítky [Next] a [Previous]. (Viz Výpis rytmů na str. 13)

Tempo:

Tempo stylu změníte tlačítkem [Tempo].
Tlačítka [Next] a [Previous] zrychlí nebo zpomalí aktuální tempo.
Rozsah je 30 až 250.

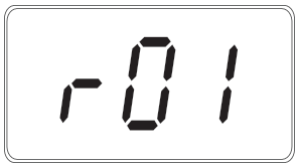

Volume:

Tlačítkem [Volume] a pak [Previous) a [Next] nastavíte hlasitost stylu. Rozsah je od 1 do 100 a standard je 55.

Hraní s metronomem

1) Stiskem tlačítka [Metro/Rhy] spustíte metronom, pokud je zvolen rytmus metronomu. Stiskem téhož tlačítka znovu zastavíte metronom.

2) Chcete-li zadat rytmus metronomu, podržte tlačítko [Metro/Rhy]. LED displej zobrazuje aktuálně zvolený rytmus metronomu.

3) Vyberte rytmus tlačítky [Next] a [Previous].

4) Dostupné hodnoty jsou 1/4, 2/4, 3/4, 4/4, 6/4, 6/8.

Kapitola 9 Nahrávání/X-Pose

Můžete nahrávat a přehrávat Vaši hru jako na magnetofonu. Tato funkce významně obohatí vaše kompozice a výsledek snažení.

Nahrávání hry

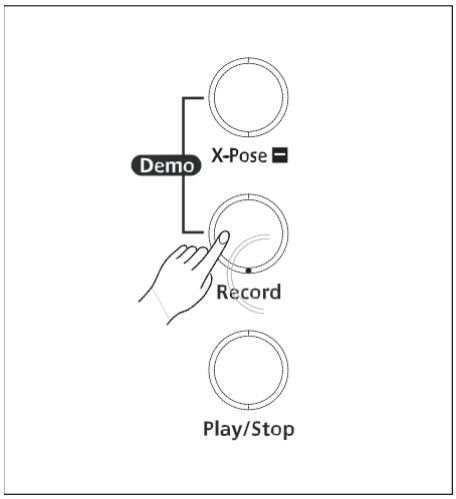

1) Stiskněte tlačítko [Record]. Před spuštěním nahrávání metronom odpočítá jeden takt.

2) Pak stiskněte tlačítko [Play/Stop].

3) Nebo stiskněte klávesy přímo, a nahrávání se spustí okamžitě.

4) Přehrajte celý part, pak dalším stiskem [Play/Stop] nebo [Record] nahrávání zastavíte.

5) Stiskem tlačítka [Play/Stop] spustíte přehrávání.

6) Vše uložené můžete zcela nahradit, novou nahrávkou.

7) Chcete-li vymazat nahrané songy, podržte tlačítko [Record] na 3s. LED displej udává "dEL".

X-Pose (Transpozice)

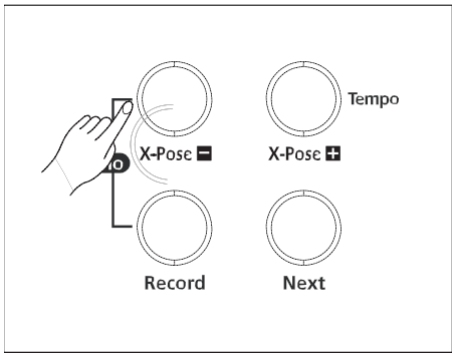

Výšku celé klaviatury můžete posunout nahoru či dolů, pokud je notový part v obtížné tónině, popř. můžete doladit nástroj k hlasu zpěváka. Rozsah je -24 až 24 půltónů.

LEDka [X-Pose -] se rozsvítí, je-li hodnota X-Pose záporná, jinak se rozsvítí LEDka [X-Pose +], je-li kladná. Standardní nastavení je 0 a nesvítí.

Pozn.:

Jestliže transponujete o +/- 20, pak stiskem nejvyšší nebo nejnižší klávesy na klaviatuře nebude slyšet žádný zvuk.

Kapitola 10 Demo songy

Poslech Demo songů

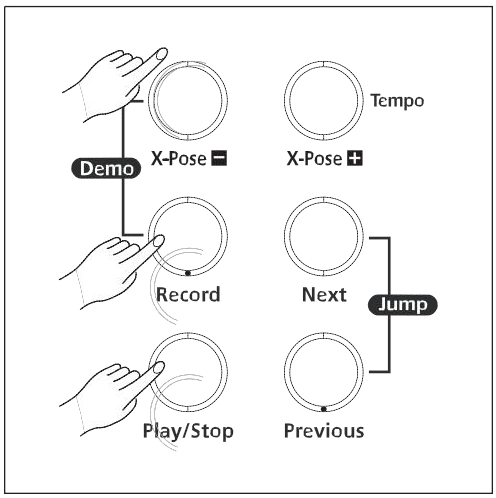

1) Tlačítkem [Demo] vstoupíte do demo režimu. (Současným stiskem tlačítek [Record] a [X-Pose] získáte přístup k demo songům)

2) Chcete-li zvolit demo song, stiskněte tlačítko hodnot [Next] nebo [Previous]. (Viz Výpis demo songů na str. 27)

3) Alternativně můžete zvolit song stiskem klávesy na klaviatuře.

4) Stiskem tlačítka [Play/Stop] spustíte přehrávání.

5) Dalším stiskem tlačítka [Play/Stop] zastavíte přehrávání.

6) Chcete-li ukončit režim Demo, stiskněte tlačítko [Demo]. (Stiskněte [Record] nebo tlačítko [X-Pose]).

Režim přehrávání lze nastavit z hlediska opakování přehrávání na Off, One a All.
1) Off: Demo songy se přehrají pouze jednou.
2) One: Opakuje přehrávání jednoho songu.
3) All: Opakuje přehrávání všech songů.

LEDka udává číslo aktuálně přehrávaného demo songu.

Kapitola 11 Pedály

1. Pedály

Nástroj má tři nožní pedály: damper (sustain) pedál (vpravo), sostenuto pedál (uprostřed) a soft pedál (vlevo), které výrazně ovlivňují zvuk, podobně jako pedály akustického piana.

2. Použití pedálů

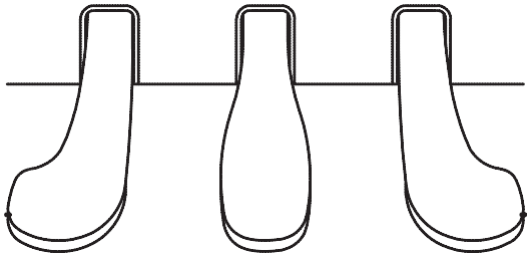

Soft Sostenuto Sustain

1) Sustain pedál

Sustain pedál funguje stejně jako damper pedál u akustického piana. Když stisknete damper pedál, tóny se prodlouží. Uvolníte-li pedál, okamžitě se zastaví všechny znějící tóny.

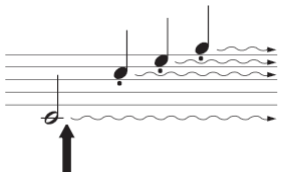

Pokud nyní stisknete sustain pedál, tóny zahrané před uvolněním pedálu budou znít déle.

2) Sostenuto pedál

Jestliže zahrajete tón nebo akord na klaviatuře a stisknete sostenuto pedál během držení tónů, tyto tóny budou znít tak dlouho, dokud budete držet pedál (jako kdybyste stiskli damper pedál), ale všechny následně zahrané tóny již prodlouženy nebudou. Díky tomu můžete například prodloužit znění akordu, zatímco ostatní tóny budete hrát "staccato".

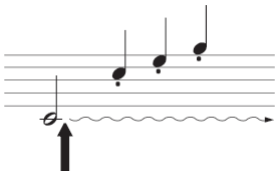

Stisknete-li nyní sostenuto pedál během držení určitého tónu, bude znít, dokud budete držet pedál.

3) Soft pedál

Soft pedál redukuje hlasitost a lehce mění barvu hraných tónů, dokud držíte pedál. Soft pedál neovlivňuje tóny, které již hrají během stisku pedálu.

POZN.: Jestliže pedál nefunguje, ověřte, že je kabel pedálu správně zapojen do hlavní jednotky (viz str. 10).

Kapitola 12 MIDI

MIDI je zkratka pro Musical Instrument Digital Interface (digitální rozhraní hudebního nástroje), což je standardní protokol pro vzájemnou komunikaci mezi elektronickými hudebními nástroji.

1. MIDI kanál

MIDI kabel dokáže vysílat na více kanálech data hry, podobně jako u TV kanálů. Každému kanálu můžete přiřadit vlastní zvuk. Typické MIDI nástroje umožňují hrát až na 16 kanálech současně, jako 16 nezávislých hudebníků!

Pozn.:
Chcete-li hrát na piano a nahrávat pomocí počítače, musíte do počítače nainstalovat program sekvenceru.

2. Připojení k počítači

Nástroj lze zapojit do počítače přes USB kabel (AB typ USB, kratší než 3 m).

USB kabel zapojte do konektoru USB typu B, u nástroje, pak do konektoru USB typu A, v počítači.

Tabulka MIDI implementace

Výrobce: Datum: 15.5.2015

KURZWEIL Verze 1.0

Function		Transmitted	Recognized	Remarks
Basic Channel	Default	1	1	Memorized
	Changed	1 - 16	1 - 16	
Mode	Default	Mode 3	Mode 3	Use Multi mode for multi-timbral applications
	Messages			
	Altered			
Note Number			0 - 127	
	True Voice	0 - 127	0 - 127	
Velocity	Note ON	O	O	
	Note OFF	O	O	
After Touch	Keys	X	X	
	Channels	X	O	
Pitch Bender		X	O	
Control Change		O 0 - 31 32 - 63 (LSB) 64 - 127	O 0 - 31 32 - 63 (LSB) 64 - 127	
Program Change		O 0 - 19	O 0 - 19	
	True #	0 - 127	0 - 127	
System Exclusive ID : 18		O	O*	
System Common	Song Pos.	O	O	
	Song Sel.	O	O	
	Tune	X	X	
System Real Time	Clock	O	O	
	Messages	O	O	
Aux Messages	Local Control	X	O	
	All Notes Off	X	O	
	Active Sense	X	X	
	Reset	X	X	
Notes				

Kapitola 13 Zapojení

1. Použití sluchátek

Sluchátka zapojte do jednoho z jacků sluchátek. Jacky sluchátek jsou zde dva. Můžete zapojit dvoje standardní stereo sluchátka. (Jestliže používáte jen jedny, můžete je zapojit do kteréhokoliv z nich).

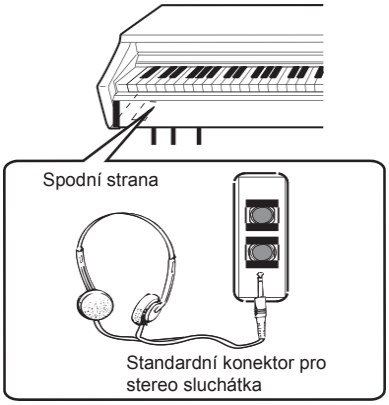

POZOR!
Nepoužívejte sluchátka při vysoké hlasitosti po delší dobu. Mohli byste si poškodit sluch.

2. Audio In (Aux In)

Výstupní jacky externího zařízení (jako například CD přehrávače, tónového generátoru) můžete zapojit do Aux In jacků nástroje, což vám umožní poslouchat zvuk daného zařízení přes vestavěné reproduktory nástroje.

3. Audio Out (Aux Out)

Do Aux Out jacků můžete zapojit stereo systém a zesílit tak zvuk nástroje. Pokud je zvuk nástroje výstupem do externího zařízení, nejprve zapněte nástroj a až poté externí zařízení. V opačném pořadí pak sestavu vypínejte.

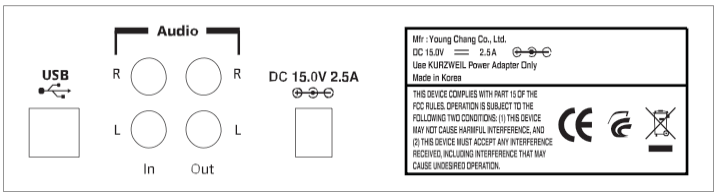

4. MP3 Aux In

Výstupní jack MP3 přehrávače nebo smart telefonu můžete zapojit do jacku MP3 Aux In nástroje, který najdete vpravo na čelním panelu.

Kapitola 14 Výpis demo songů

1		Prelude I BWV 846	J.S.Bach
2		Invention No.4	J.S.Bach
3		Invention No.8	J.S.Bach
4	BMV 847	Prelude II BWV 847	J.S.Bach
5		ARIA Goldenberg-Variationen BMW 988	J.S.Bach
6	BMV 848	Fuga II (A3 VOCI)	J.S.Bach
7	Op36, No4	Sonatine Op.36 No.4	M.Clementi
8	K15v	Klavierstuck K. 15v	W.A. Mozart
9	K333	Piano Sonate K.333 1st mov.	W.A. Mozart
10	K485	Rondo in D-dur K.485	W.A. Mozart
11		Piano Sonate K.331 Rondo Turkish March	W.A. Mozart
12	K545	Piano Sonate K.545 1st mov.	W.A. Mozart
13		Minuette in G	L.v. Beethoven
14		Bagatelle No.25 Fur Elise	L.v. Beethoven
15	Op55,No. 1	Sonatine Op.55 No.1	Fr.Kuhlau
16		March Militaire Op.51 No.1	F.P.Schubert
17	Op94 - 3	Moments Musicaux 3.	F.P.Schubert
18	Op90 - 2	Impromptu Op.90 N0.2	F.P.Schubert
19	Op90 - 4	Impromptu Op.90 N0.4	F.P.Schubert
20		La chevaleresque	J.F.Buramu ler
21	Op38.No.2	Without words song Op.38 No.2	J.L.F.Mendelssohn
22	Op30.No.6	Venetianisches Zgondellied	J.L.F.Mendelssohn
23	KK Ivb-10	Sostenuto	F.F.Chopin
24	KK Ivb-11	Valse KK IVB-11	F.F.Chopin
25	Op.7.No.1	5 Mazurkas I Op.7 N0.1	F.F.Chopin
26	Op.69-2	Valse Op.69 No.2	F.F.Chopin
27	Op18	Grande Valse Brillante Op.18	F.F.Chopin
28		Valse Op.64. No.2	F.F.Chopin
29	Op9. No.2	Noctutne Op.9 N0.2	F.F.Chopin
30	Op64 No.1	Valse Op.64 No.1	F.F.Chopin
31	Op28.No.15	Preludes in Db Maior Op.28 No.15	F.F.Chopin
32	Op66	Fantaisie-Impromptu Op.66	F.F.Chopin
33	Op15-7	Traumerei	R. Schumann
34		Frolicher Landmann Op.68-10	R. Schumann
35	Op15	Von fremden Landern und Menschen Op.1	R. Schumann
36		Liebestraume Nr.3	F. Liszt
37		Dolly's Dreaming And Awakening	T. Oesten
38	Op410	Fryhlingsstimmen Op.410	J. Strauss
39		The Swan	Saint-Saens
40		Blumenlied	G. Lange
41		Valsette	F. Borowski
42	Op39,No.16	Old French Air	P.I.Tchaikovsky
43	Op39,No.10	Mazurka	P.I.Tchaikovsky
44		Polka	P.I.Tchaikovsky
45		Barcarolle	P.I.Tchaikovsky
46	Op101-7	Humoreska	A. Dvor A k
47	Op46-3	Suite Peer Gynt Op.46-3 Anitras Tanz	E. Grieg
48	L75	Suite Bergamasque Prelude	C.A.Debussy
49		Reverie	C.A.Debussy
50		Arabesque	C.A.Debussy

Kapitola 15 Bicí sady

Keyboard		Pro 1: Standard Set	Pro 9: Room Set	Pro 17: Power Set	Pro 25: Elec. Set	Pro 26: TR808 Set
	D# 1	High Q				
	E 1	Slap				
	F 1	Stratch Push				
	F# 1	Stratch Pull				
	G 1	Sticks				
	G# 1	Square Click				
	A 1	Metronome Click				
	A# 1	Metronome Bell				
	B 1	Bass Drum 2 (Acoust)				
	C 2	Bass Drum 1 (Rock)		Power Kick	Elec Kick	808 Bd
	C# 2	Side Stick				808 Rim shot
	D 2	Snare Drum 1		Gated Snare	Gated Snare	808 Snare Drum
	D# 2	Hand Clap				
	E 2	Snare Drum 2			Elec Snare1	
	F 2	Low Floor Tom	Power Low Tom2	Power Low Tom2	Elec Low Tom2	808 Low Tom2
	F# 2	Closed Hi Hat (EXC 1)				808 CHH[EXC1]
	G 2	Hi Floor Tom	Power Low Tom1	Power Low Tom1	Elec Low Tom1	808 Low Tom2
	G# 2	Pedal Hi Hat (EXC 1)				808 CHH[EXC1]
	A 2	Low Tom	Power Mid Tom1	Power Mid Tom2	Elec Mid Tom2	808 Mid Tom2
	A# 2	Open Hi Hat (EXC 1)				808 OHH[EXC1]
	B 2	Low-Mid Tom	Power Mid Tom2	Power Mid Tom1	Elec Mid Tom1	808 Mid Tom1
	C 3	Hi Mid Tom	Power Hi Tom2	Power Hi Tom2	Elec Hi Tom2	808 Hi tom2
	C# 3	Crash Cymbal 1				808 Cymbal
	D 3	High Tom	Power Hi Tom1	Power Hi Tom1	Elec Hi Tom1	808 Hi Tom1
	D# 3	Ride Cymbal 1				
	E 3	Chines Cymbal			Reverse Cymbal	
	F 3	Ride Bell				
	F# 3	Tambourine				
	G 3	Splash Cymbal				
	G# 3	Cowbell				808 Cowbell
	A 3	Craxh Cymbal 2				
	A# 3	Vibraslap				
	B 3	Ride Cymbal 2				
C	C 4	Hi Bongo				
	C# 4	Lo BOngo				
	D 4	Mute Hi Conga				808 High Conga
	D# 4	Open Hi Conga				808 Mid Conga
	E 4	Low Conga				808 Low Conga
	F 4	Hi Timbal				
	F# 4	Low Timbal				
	G 4	High Agogo				
	G# 4	Low Agogo				
	A 4	Cabasa				
	A# 4	Maracas				808 Maracas
	B 4	Short Whistle (EXC 2)				
	C 5	Low Whistle (EXC 2)				
	C# 5	Short Guiro (EXC 3)				
	D 5	Long Guiro (EXC 3				
	D# 5	Claves				808 Claves
	E 5	Hi Wood Block				
	F 5	Low Wood Block				
	F# 5	Mute Cuica (EXC 4)				
	G 5	Open Cuica (EXC 4)				
	G# 5	Mute Triangle (EXC 5)				
	A 5	Open Triangle (EXC 5)				
	A# 5	Shaker				
	B 5	Jingle Bell				
	C 6	Bellitree				
	C# 6	Castanets				
	D 6	Mute Surdo (ESC 6)				
	D# 6	Open Surdo (ESC 6)				

Pozn.:
1) *: Žádný zvuk
2) Prázdno: Stejný zvuk jako u „Standardní sady“
3) Kromě „Pro 1“: Dostupný přes USB MIDI, na kanálu 10

	Pro 33: Jazz Set	Pro 41: Brush Set	Pro 49: Ochestra Set	Pro 57: SFX Set
D# 1			Closed Hi Hat	*
E 1			Pedal Hi Hat	*
F 1			Open Hi Hat	*
F# 1			Ride Cymbal	*
G 1				*
G# 1				*
A 1				*
A# 1				*
B 1	Zazz BD2	Zazz BD2	Concert BD2	*
C 2	Zazz BD1	Zazz BD1	Concert BD1	*
C# 2				*
D 2		Brush Tap	Concert SD	*
D# 2		Brush Slap	Castanets	High Q
E 2		Brush Swir1	Concert SD	Slap
F 2			Timpani F	Scratch Push
F# 2			Timpani F#	Scratch Pull
G 2			Timpani G	Sticks
G# 2			Timpani G#	Square Click
A 2			Timpani A	Metronome Click
A# 2			Timpani A#	Metronome Bell
B 2			Timpani B	Guitar Slide
C 3			Timpani c	Gt Cut Noise(down)
C# 3			Timpani c#	Gt Cut Noise(up)
D 3			Timpani d	Double Bass Slap
D# 3			Timpani d#	Key Click
E 3			Timpani e	Laughing
F 3			Timpani f	Screaming
F# 3				Punch
G 3				Heart Beat
G# 3				Footsteps1
A 3			Concert Cymbal2	Footsteps2
A# 3				Applause
B 3			Concert Cymbal1	Door Creaking
C 4				Door Closing
C# 4				Scratch
D 4				Wind Chime
D# 4				Car Engine Start
E 4				Car Breaking
F 4				Car Pass
F# 4				Car Crash
G 4				Police Siren
G# 4				Train
A 4				Jet Take-off
A# 4				Helicopter
B 4				Starship
C 5				Gun Shot
C# 5				Machinegun
D 5				Lasergun
D# 5				Explosion
E 5				Dog
F 5				Horse Gallop
F# 5				Birds
G 5				Rain
G# 5				Thunder
A 5				Wind
A# 5				Sea Shore
B 5				Stream
C 6				Bubble
C# 6				*
D 6				*
D# 6				*

Pozn.:

1) *: Žádný zvuk
2) Prázdno: Stejný zvuk jako u „Standardní sady“
3) Kromě „Pro 1“: Dostupný přes USB MIDI, na kanálu 10

Kapitola 16 Specifikace

Klaviatura	88 Dynamic Touch Graded s kladívkovou mechanikou
Provedení	Simulace Rosewood nebo Bílá
Kabinet	Typ patternu
Polyfonie	128 hlasů
Sound	20 programů (dostupných 128 GM přes USB MIDI)
Styl	12 Stylů
Režim Play	Layer, Split, Dual(Duo)
Na dotyk	4 úrovní citlivosti
Demo songy	50 skladeb piana
Sequencer	1 stopa/20000 stop
Pedály	3 (Sustain, Soft, Sostenuto)
Displej	LED (3 x 7) segmentů
Ostatní	Hlasitost, ladění, transpozice, metronom
Konektory	MP3 Aux In, Audio In/Out, USB MIDI
Audio výkon	15 W x 2,8 Ohmů
Reproduktor	4.5" x 2 plný rozsah (oválný)
Rozměry	1384 x 415 x 837 (ŠxHxV)
Hmotnost	Klaviatura: 29kg, Stojan: 22kg vč. obalu